REVISION HISTORY				
ZONE	REV	DESCRIPTION	DATE	ENGINEER

POSICIONAMIENTO PIES SOPORTES (L60X40) SOBRE PERFIL BASE PS10
(1:12)

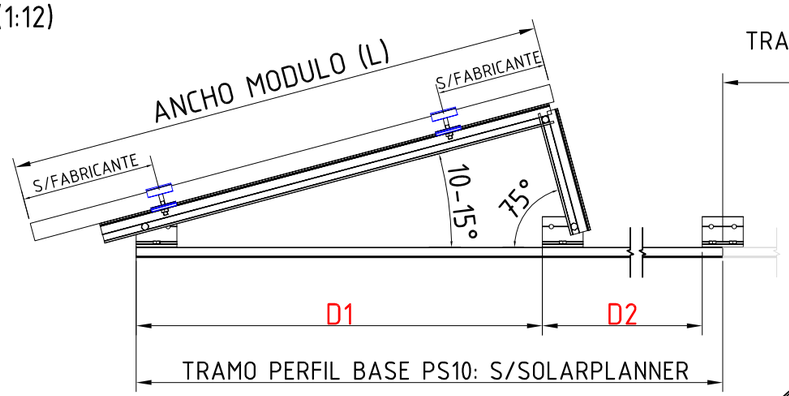

SOPORTE TRIANGULAR AF-AERO® 10-15°
(1:5)

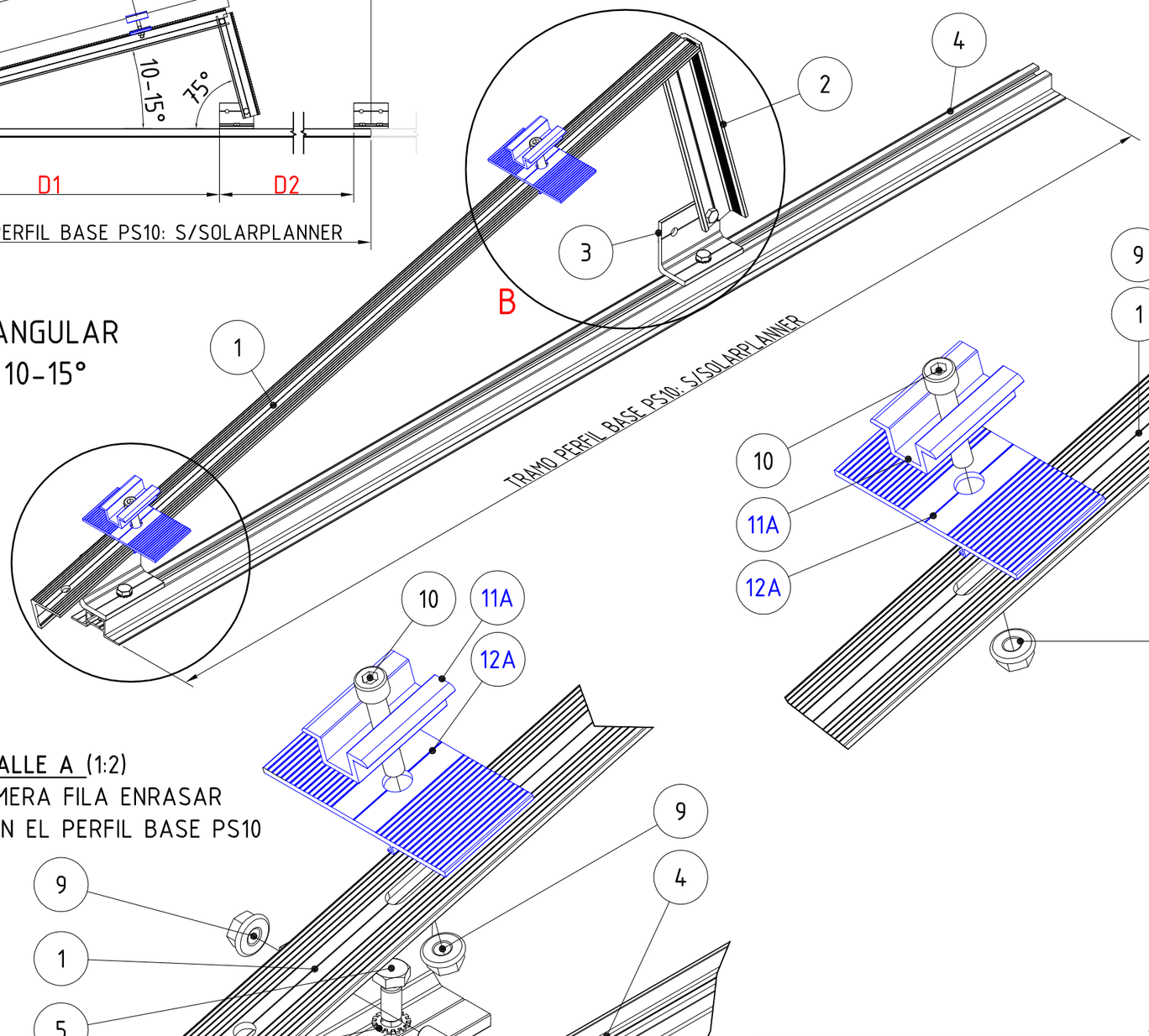

DETALLE A (1:2)
PARA LA PRIMERA FILA ENRASAR
PIE-SOPORTE CON EL PERFIL BASE PS10

DETALLE B.2 (1:2.5)
BRIDA SOPORTE EXTREMO

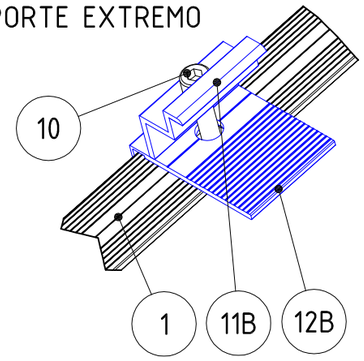

DETALLE B.1 (1:2)

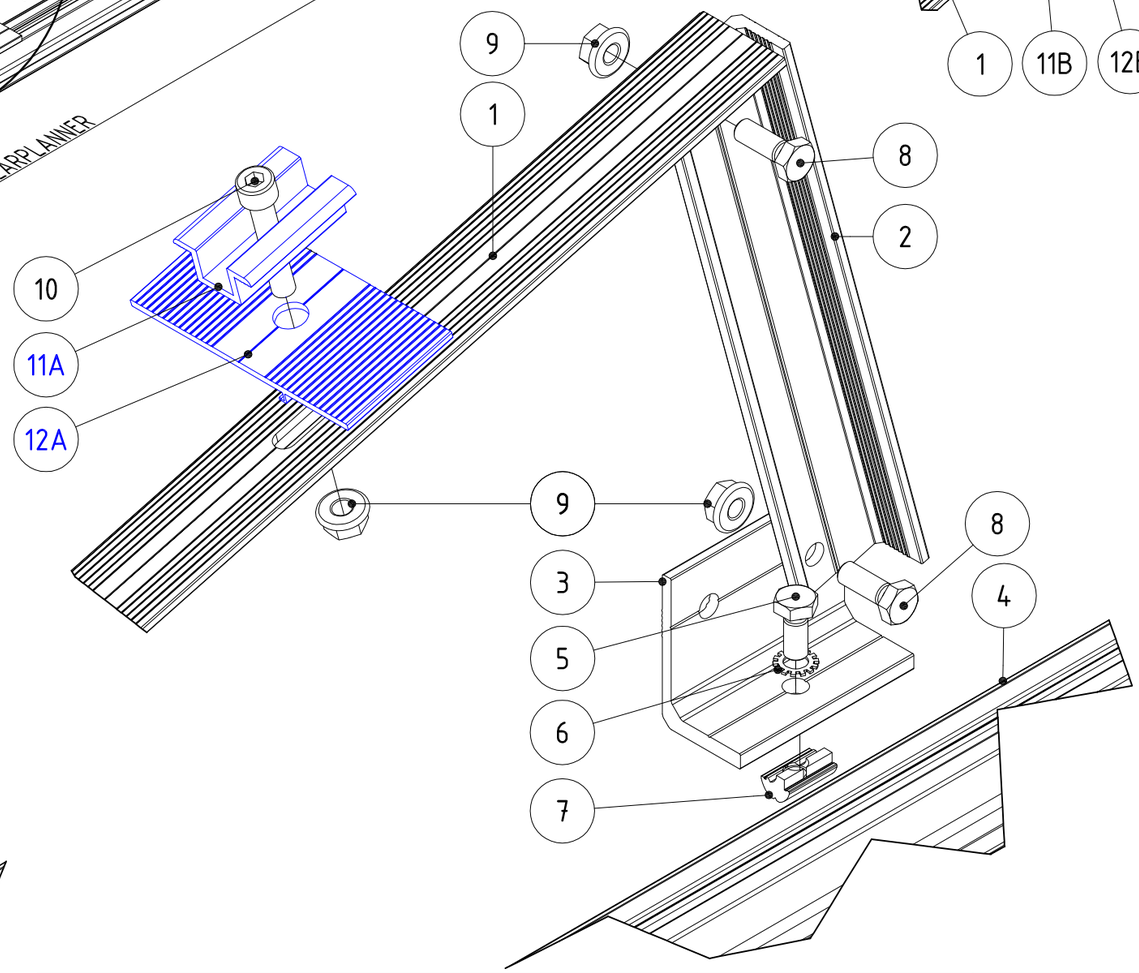

LAS REFERENCIAS DE COLOR AZUL DEPENDERAN DEL TIPO DE SOPORTE INTERMEDIO O EXTREMO.
(VER LISTADO DE MATERIALES (Plano 3/3)

FILE NAME	Plano Montaje Sistema AF-AERO 10-15	SCALE	SHEET NUMBER
DATE	___/___/2023	- (-)	1/3
MATERIAL SPECIFICATION	-		
CHECKED BY	JLC	solarstem	
DRAWN BY	FTC	MONTAJE SISTEMA AF-AERO®10-15°	
RELEASE STATUS		REF. _____	
Notes	MEDIDAS EN MM	ITEM NUMBER-REVISION	1.11.0025-10-15 / rev.00

REVISION HISTORY				
ZONE	REV	DESCRIPTION	DATE	ENGINEER

1.18.0__-00

VISTO por X (1:5)

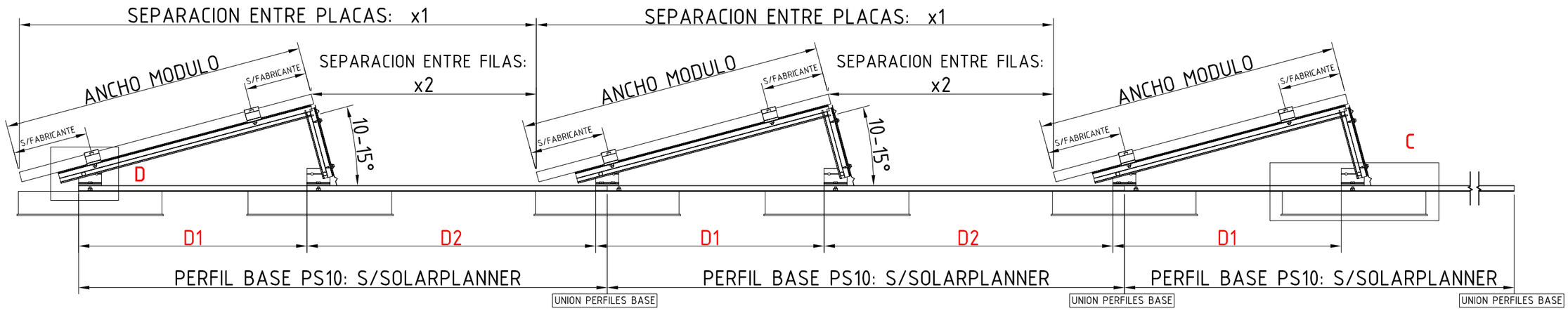

DETALLE A (1:6)
SOPORTE EXTREMO

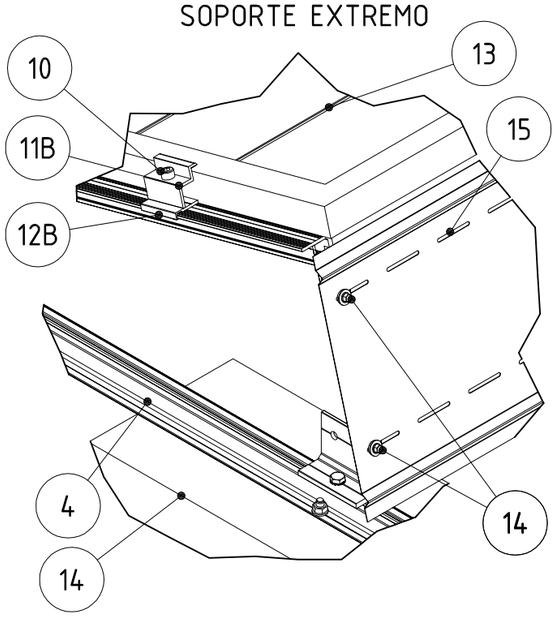

DETALLE B (1:6)
SOPORTE INTERMEDIO

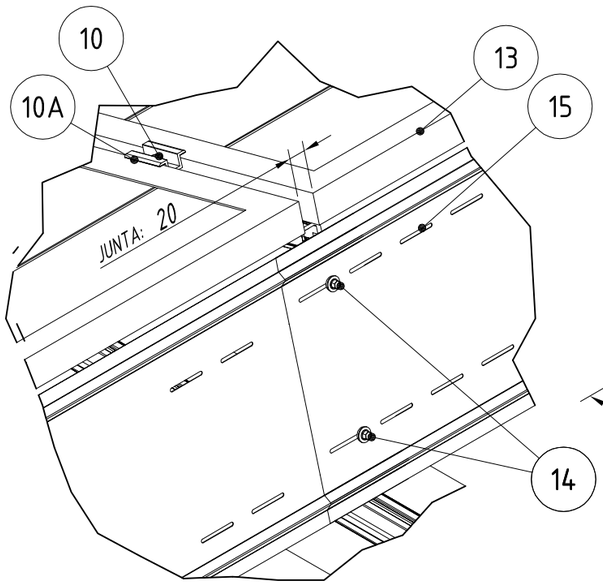

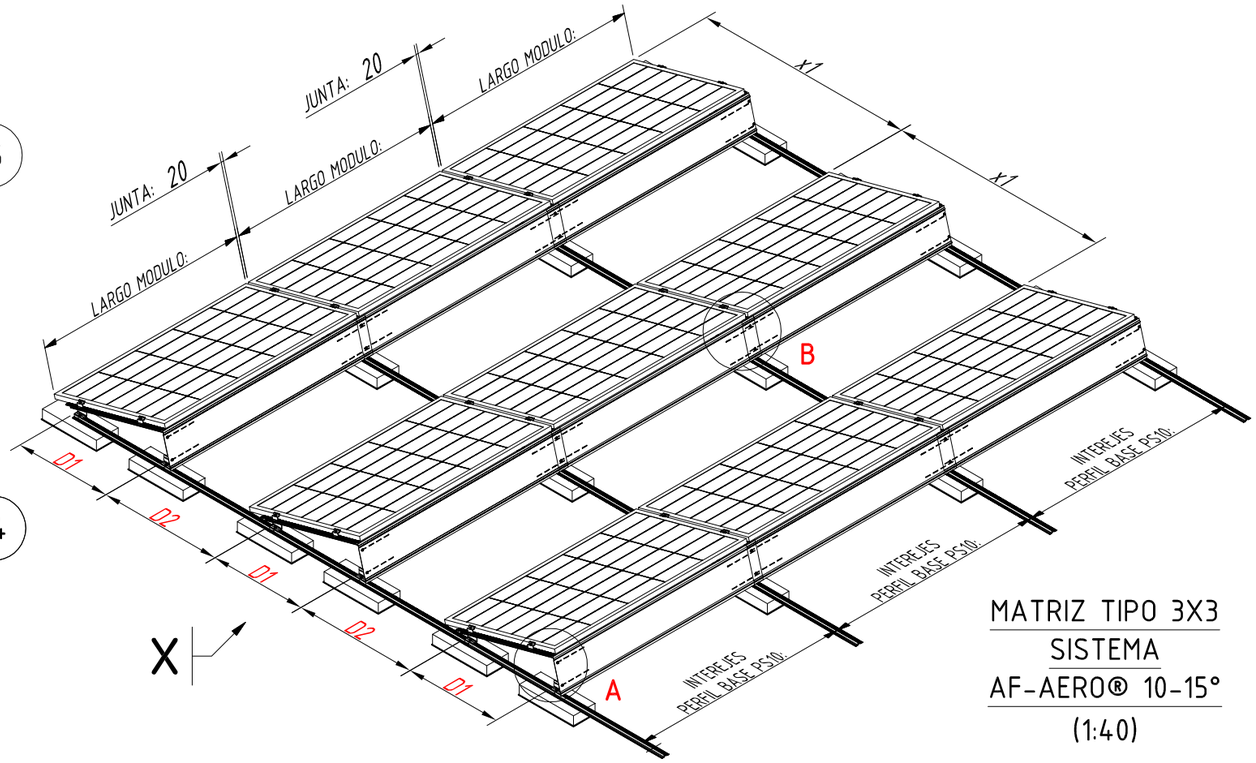

MATRIZ TIPO 3X3
SISTEMA
AF-AERO® 10-15°
(1:40)

DETALLE C (1:10)
GOMA EPDM LASTRE-CUBIERTA

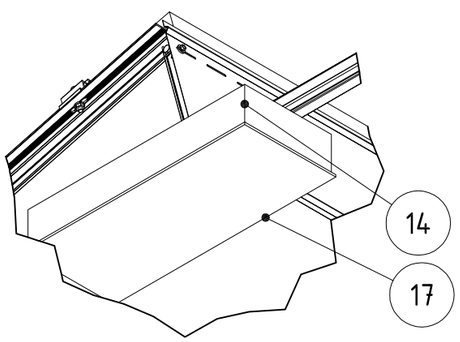

DETALLE D (1:6)
FIJACION A LASTRE

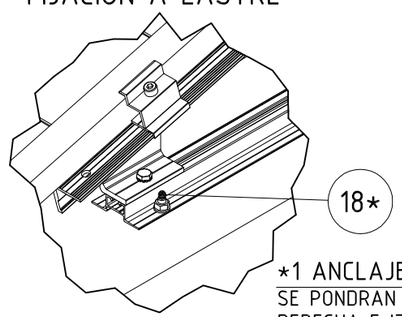

*1 ANCLAJE POR LASTRE
SE PONDRAN ALTERNADOS A DERECHA E IZQUIERDA DEL PERFIL BASE PS10

FILE NAME	Plano Montaje Sistema AF-AERO 10-15	SCALE	SHEET NUMBER
DATE	___/___/2023	- (-)	2/3
MATERIAL SPECIFICATION	-	solarstem	
CHECKED BY	JLC		
DRAWN BY	FTC	MONTAJE SISTEMA AERO® 10-15° REF. _____	
RELEASE STATUS			
Notes	MEDIDAS EN MM	ITEM NUMBER-REVISION	1.11.0025-10-15 / rev.00

1.18.01___-00

REVISION HISTORY				
ZONE	REV	DESCRIPTION	DATE	ENGINEER

UBICACION RECOMEDADA EN CUBIERTA

SISTEMA AERO®

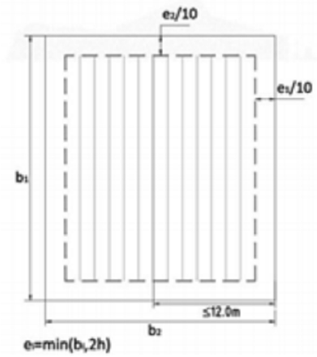

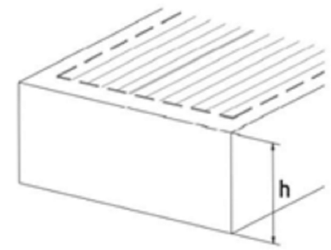

Lista de Materiales por Soporte AF-AERO® 10-15°

Pos.	Cantidad	CODIGO	DESCRIPTION	MATERIAL
1	1	1.02.0058-xxx	Dintel Soporte Aero® a 10-15°	Aluminio-6082-T6
2	1	1.02.0036-xxx	Espalda soporte Aero® 10-15°	Aluminio-6082-T6
3	2	1.02.0025-80	Pie soporte ángulo 60x36x4(80mm)	Aluminio-6082-T6
4	1	1.02.0004-xxxx	Perfil Base PS10 20x66mm	Aluminio-6082-T6
5	3	1.05.0014-M818	Tornillo hexagonal M8x18 DIN933	Inox. A2-70
6	3	1.05.0026-M8	Arandela Dentada forma "S" M8	Inox. A2
7	3	1.05.0019-M8	Tuerca T-Slot M8	Inox. A2
8	3	1.05.0014-M825	Tornillo hexagonal M8x25 DIN933	Inox. A2-70
9	5	1.05.0012-M8	Tuerca collar biselado DIN6923 M8	Inox. A2-70
10	2	1.05.0021-M8xx	Tornillo allen M8*xx DIN912	Inox. A2
11A	2	1.02.0059-50	Brida intermedia Aero® 50mm	Aluminio-6063-T6
11B	2	1.02.0029-xx50	Brida extremo Aero® 50mm	Aluminio-6063-T6
12A	2	1.02.0066-50	Base soporte Intermedio 50x100mm	Aluminio-6063-T6
12B	2	1.02.0067-50	Base soporte Extremo 50x100mm	Aluminio-6063-T6
13	1	-	Placa fotovoltaica (___x___x___)	Policristalino+Marco AL
14	2	1.06.0008-2516	Tornillo Autotal. (6mm) 5.5x25mm+EPDM	Inox. A2-70
15	1	1.21.0005-xxxx-xx	Deflector sin Base AF-Aero®	Galva DX52D+Z200
16	s/proyecto	1.17.0000-17	Lastre AF-TWIN 50x20x8 17,2Kg	Hormigón en masa
18	s/proyecto	1.06.0016-1075M8EJ	Anclaje metálico Ø8x75mm	Inox. A4
19	-	-	-	-

(A) Soporte Intermedio
(B) Soporte Extremo

CE
0035

Solarstem® 2013

c/Cal Ros dels Ocells, 20
08403 Granollers (Barcelona) SPAIN

TALLERES CENDRA, S.A.

2015

0035-CPR-1.01096-DC01

EN 1090-1:2011+A1

Componentes estructurales y kits para estructuras de aluminio EXC1 según EN 1090-3

Conjunto de componentes estructurales de aluminio

Tolerancias en la información geométrica: EN 1090-3
Tenacidad a la fractura:
No requerida para elementos de aluminio
Reacción al fuego: Clase A1
Durabilidad: Sin recubrir

Características estructurales:
Fabricación: Conforme las especificaciones de los componentes y la Norma EN 1090-3. Clase de ejecución EXC 1.

FILE NAME	Plano Montaje Sistema AF-AERO 10-15°	SCALE	s/e
DATE	___/___/2023	SHEET NUMBER	3/3
MATERIAL SPECIFICATION	-		
CHECKED BY	JLC		solarstem
DRAWN BY	FTC		MONTAJE SISTEMA AERO® 10-15° REF._____
RELEASE STATUS			
Notes		ITEM NUMBER-REVISION	1.11.0025-10-15 / rev.00